Серия VA

Стеклянные конусные ротаметры

65 мм и 150 мм, точность ±2% от полной шкалы, взаимозаменяемые трубки

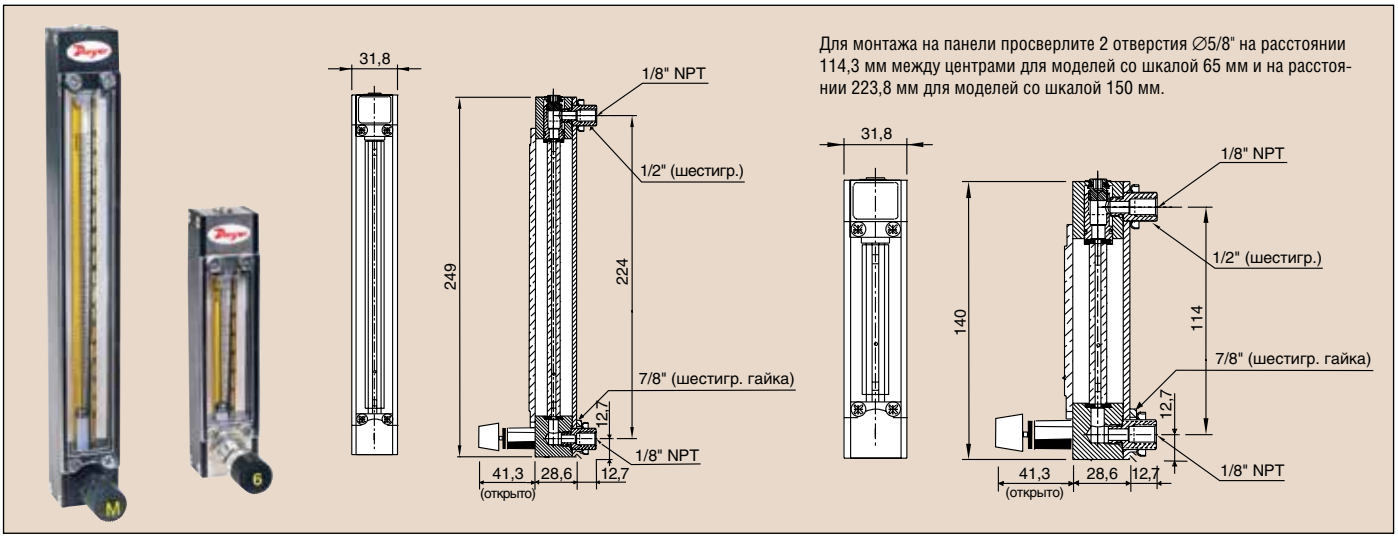

Стеклянные ротаметры серии VA предназначены для точного замера расходов воздуха, воды и других обычно используемых газов. Ротаметры сконструированы так, чтобы обеспечить легкое считывание с универсальной шкалы. Приборы поставляются с корреляционной таблицей, содержащей калибровочные данные для воздуха и воды. Доступны корреляционные данные для других газов и жидкостей. Постоянная керамическая шкала с вертикальной опорной линией уменьшает параллакс и усталость глаз. Толстый передний экран из поликарбоната защищает трубку от поломки, а также служит как увеличительная линза для улучшения видимости при считывании отсчетов.

Стеклянные ротаметры подходят для измерения расхода газов, жидкостей и замера газа в опытных установках, лабораториях, технологических потоках и при индикации уровня. Для управления потоком устройства оборудуются стандартным 6-оборотным игольчатым клапаном. Для высокочувствительного управления и дискретности доступны высокоточные измерительные клапаны с неразрывными штоками (приобретаются отдельно), они особенно необходимы для очень слабых потоков.

Расходомеры поставляются полностью собранными и готовыми для монтажа на панели. Для монтажа на отдельном стенде используется дополнительный акриловый штатив.

Номер модели со шкалой 65 мм				Максимум	Максимум
Алюминий	Нержавеющая сталь	Латунь	Поплавок	Расход воздуха, мл/мин.	Расход воды, мл/мин.
VA1043	VA1243	VA1343	Стекло	49	0,55
VA1044	VA1244	—	Нерж. сталь	145	2,38
VA1045	VA1245	VA1345	Стекло	104	1,8
VA1046	VA1246	—	Нерж. сталь	299	7,7
VA1047	VA1247	VA1347	Стекло	202	2,6
VA1048	VA1248	—	Нерж. сталь	522	12,0
VA1049	VA1249	VA1349	Стекло	986	20,5
VA10410	VA12410	—	Нерж. сталь	1946	55,6
VA10411	VA12411	VA13411	Стекло	1249	27
VA10412	VA12412	—	Нерж. сталь	2520	71
VA10413	VA12413	VA13413	Стекло	2040	40
VA10414	VA12414	—	Нерж. сталь	3990	108
VA10417	VA12417	VA13417	Стекло	6318	147
VA10418	VA12418	—	Нерж. сталь	12058	364
VA10410	VA12419	VA13419	Стекло	13153	309
VA10420	VA12420	—	Нерж. сталь	24680	745
VA10421	VA12421	VA13421	Стекло	23169	522
VA10422	VA12422	—	Нерж. сталь	42094	1260

Номер модели со шкалой 150 мм				Максимум	Максимум
Алюминий	Нержавеющая сталь	Латунь	Поплавок	Расход воздуха, мл/мин.	Расход воды, мл/мин.
VA20429	VA22429	VA23429	Стекло	374	5,5
VA20430	VA22430	—	Нерж. сталь	814	20,4
VA20433	VA22433	VA23433	Стекло	2313	54
VA20434	VA22434	—	Нерж. сталь	4562	130
VA20435	VA22435	VA23435	Стекло	3807	84
VA20436	VA22436	—	Нерж. сталь	7590	217
VA20437	VA22437	VA23437	Стекло	8678	210
VA20438	VA22438	—	Нерж. сталь	16737	506
VA20439	VA22439	VA23439	Стекло	23564	568
VA20440	VA22440	—	Нерж. сталь	44336	1370

ТЕХНИЧЕСКИЕ ХАРАКТЕРИСТИКИ

Применение: совместимые газы и жидкости.

Материалы, соприкасающиеся со средой:
- **трубка расходомера**: боросиликатного стекло;
- **поплавки:** стекло или нержавеющая сталь (сапфир, карболой и тантал как опции);
- **стопор поплавка:** ПТФЭ;
- **концевые фитинги:** анодированный алюминий, нержавеющая сталь 316 SS или латунь;
- **сальники:** фтороэластомер;
- **кольца круглого сечения:** Buna-N на моделях из алюминия и из латуни, фтороэластомер на моделях из нержавеющей стали..

Максимальная температура: 121°C.

Максимальное давление: 13,8 бар.

Точность: ±2% от полной шкалы при 21°C и 14,7 psia (1 абсолютная атмосфера).

Повторяемость: ±0,25% от полной шкалы.

Шкала: универсальная на 65 мм или 150 мм с корреляционными таблицами.

Коэффициент понижения: 10:1; 20:1 с комбинациями из двух поплавков, установленных в измерительном устройстве.

Технологическое подключение: две внутренних резьбы 1/8" NPT.

Положение при установке: устанавливать в вертикальном положении.

Клапан: 6-оборотный игольчатый (стандартно), опциональный 16-оборотный высокоточный клапан.

Выход клапана: ацеталь на моделях из алюминия и из латуни, ПКТФЭ на моделях из нержавеющей стали.

ДОПОЛНИТЕЛЬНОЕ ОБОРУДОВАНИЕ

VA81 Высокоточный клапан, 316 SS, пропускная способность 0,42 ст. фут^3/ч.
VA82 Высокоточный клапан, 316 SS, пропускная способность 0,85 ст. фут^3/ч.
VA83 Высокоточный клапан, 316 SS, пропускная способность 2,12 ст. фут^3/ч.
VA84 Высокоточный клапан, 316 SS, пропускная способность 4,87 ст. фут^3/ч.
VA85 Высокоточный клапан, 316 SS, пропускная способность 13,14 ст. фут^3/ч.
VA86 Высокоточный клапан, 316 SS, пропускная способность 45,55 ст. фут^3/ч.
VA7 Акриловый штатив для одного измерительного устройства.